# ВСТАВКИ

## РЕЗЬБОВЫЕ

# Вставка резьбовая (гайка заклепочная) цилиндрическая с насечкой

**Преимущества:**

- выполняет две функции: скрепление материалов и создание внутренней резьбы;
- монтаж выполняется с одной стороны, возможен монтаж в слепое отверстие;
- не требует вторичных операций по монтажу;
- быстрый механизированный монтаж с применением автоматических линий;
- позволяет создать большинство резьбовых креплений;
- универсальность применения благодаря различным материалам исполнения, диаметрам и различным длинам;
- стандартный либо уменьшенный бортик;
- большие допуски к монтажному отверстию и дефектам поверхности монтажа.

**Вариант исполнения:**

цилиндрическая вставка.

Стандартный борт позволяет применять гайку заклепочную при максимальных нагрузках.
Потайной борт позволяет выполнять монтаж прикрепляемой детали заподлицо.
Уменьшенный борт позволяет выполнять монтаж прикрепляемой детали с минимальным зазором, не выполняя зенковку в базовой детали.

6H — класс точности и поле допуска внутренней метрической резьбы.

Уменьшенный борт

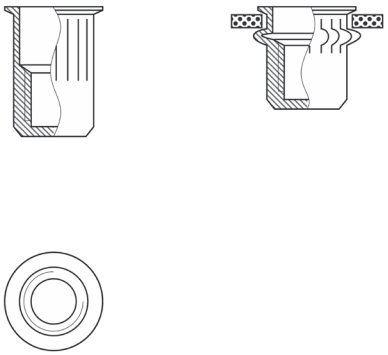

Стандартный борт

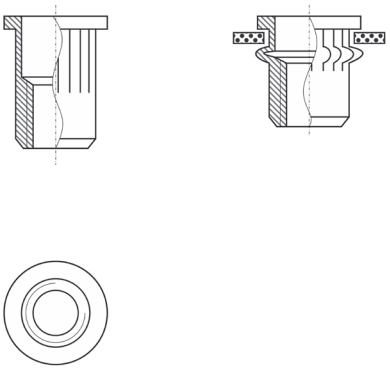

Потайной борт

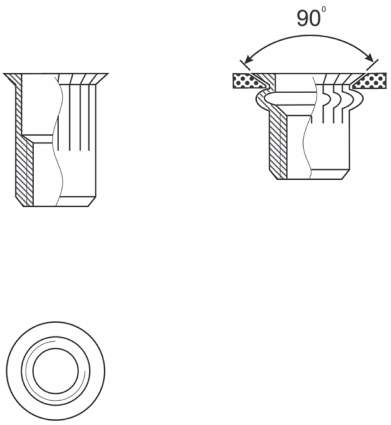


| Материал | Тело заклепки |
|---|---|
| | Сталь |
| | Нержавеющая сталь |
| | Алюминий |

## Цилиндрическая с насечкой
## Тип CU-S и CU2-S
## Уменьшенный борт
## Сталь

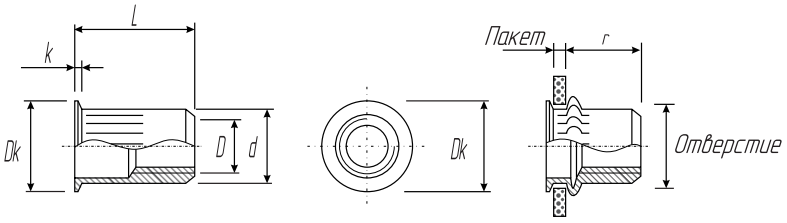




| D, мм | L,мм +0,3/-0,3 | Dk, мм +0,3/-0,3 | k, мм +0,2/-0,2 | d, мм +0,07/-0,1 | r, мм | Отверстие мм | Пакет мм | Артикул |
|---|---|---|---|---|---|---|---|---|
| M3 | 9,0 | 6,0 | 0,5 | 4,9 | 6,2 | 5,0 | 0,5-2,0 | CU-M3-S |
| M4 | 11,2 | 7,0 | 0,5 | 5,9 | 7,0 | 6,0 | 0,5-2,0 | CU-M4-S |
| | 13,0 | | | | | | 2,0-4,0 | CU2-M4-S |
| M5 | 11,5 | 8,0 | 0,5 | 6,9 | 7,0 | 7,0 | 0,5-2,0 | CU-M5-S |
| | 13,0 | | | | | | 2,0-4,0 | CU2-M5-S |
| M6 | 14,0 | 10,0 | 0,65 | 8,9 | 8,5 | 9,0 | 0,5-2,5 | CU-M6-S |
| | 16,0 | | | | | | 2,5-5,0 | CU2-M6-S |
| M8 | 16,5 | 12,0 | 0,7 | 10,9 | 10,0 | 11,0 | 0,5-3,0 | CU-M8-S |
| | 18,5 | | | | | | 3,0-5,0 | CU2-M8-S |
| M10 | 19,5 | 14,0 | 0,7 | 12,9 | 12,5 | 13,0 | 1,0-3,5 | CU-M10-S |
| | 22,0 | | | | | | 3,5-6,0 | CU2-M10-S |
| | 19,5 | 13,0 | 0,7 | 11,9 | 12,5 | 12,0 | 1,0-3,5 | CU-M10(12H)-S |
| M12 | 24,2 | 17,6 | 0,75 | 15,9 | 17,6 | 16,0 | 1,0-4,0 | CU-M12-S |

(12H) - дополнительный диаметр для M10.

Опционально вставки резьбовые могут поставляться с покрытием, обеспечивающим коррозийную стойкость в камере соляного тумана 240 и 480 часов.
За подробностями обращайтесь к вашему техническому консультанту.

## Цилиндрическая с насечкой
## Тип CC-S и CC2-S
## Стандартный борт
## Сталь

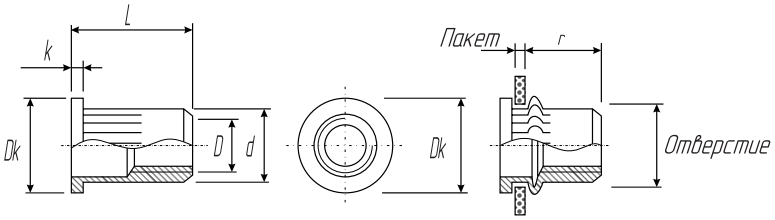




| D, мм | L,мм +0,3/-0,3 | Dk, мм +0,3/-0,3 | k, мм +0,2/-0,2 | d, мм +0,07/-0,1 | r, мм | Отверстие мм | Пакет мм | Артикул |
|---|---|---|---|---|---|---|---|---|
| M3 | 10,0 | 8,0 | 0,8 | 4,9 | 6,0 | 5,0 | 0,5-1,5 | CC-M3-S |
| | 11,5 | | | | | | 2,0-3,5 | CC2-M3-S |
| M4 | 10,5 | 9,0 | 0,8 | 5,9 | 6,0 | 6,0 | 0,5-2,0 | CC-M4-S |
| | 12,0 | | | | | | 2,0-3,5 | CC2-M4-S |
| M5 | 13,0 | 10,0 | 1,0 | 6,9 | 7,5 | 7,0 | 0,5-2,5 | CC-M5-S |
| | 16,5 | | | | 8,5 | | 2,5-5,0 | CC2-M5-S |
| M6 | 15,5 | 12,3 | 1,3 | 8,9 | 9,2 | 9,0 | 0,5-3,0 | CC-M6-S |
| | 19,5 | | | | 10,5 | | 3,0-5,5 | CC2-M6-S |
| M8 | 18,5 | 14,5 | 1,5 | 10,9 | 11,5 | 11,0 | 1,0-3,5 | CC-M8-S |
| | 21,0 | | | | | | 3,5-6,0 | CC2-M8-S |
| M10 | 21,5 | 17,0 | 1,7 | 12,9 | 13,5 | 13,0 | 1,0-4,0 | CC-M10-S |
| | 24,0 | | | | | | 4,0-6,5 | CC2-M10-S |
| | 19,0 | 16,0 | 1,6 | 11,9 | 11,0 | 12,0 | 1,0-3,5 | CC-M10(12H)-S |
| M12 | 22,0 | 18,0 | 1,7 | 14,9 | 13,5 | 15,0 | 1,0-4,0 | CC-M12-S |
| | 25,0 | | | | 14,0 | | 4,0-6,5 | CC2-M12-S |
| | 25,0 | 22,0 | 2,0 | 15,9 | 15,0 | 16,0 | 1,0-4,0 | CC-M12(16H)-S |
| | 28,0 | | | | 16,0 | | 3,5-6,0 | CC2-M12(16H)-S |

(12H) и (16H) - дополнительный диаметр для M10 и M12.
Для M8-дополнительный диаметр Dk 16,0 мм.

Опционально вставки резьбовые могут поставляться с покрытием, обеспечивающим коррозийную стойкость в камере соляного тумана 240 и 480 часов.
За подробностями обращайтесь к вашему техническому консультанту.

## Цилиндрическая с насечкой
## Тип CC-S-US
## Стандартный борт, увеличенный диаметр тела
## Сталь

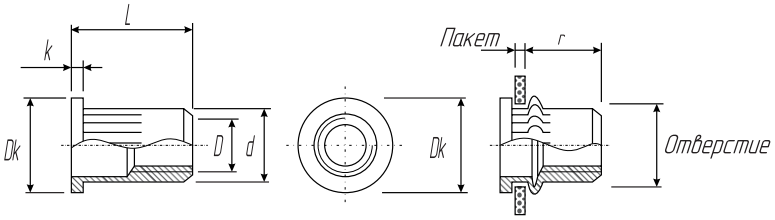




| D, мм | L,мм +0,3/-0,3 | Dk, мм +0,3/-0,3 | k, мм +0,2/-0,2 | d, мм +0,07/-0,1 | r, мм | Отверстие мм | Пакет мм | Артикул |
|---|---|---|---|---|---|---|---|---|
| M4 | 11,5 | 9,5 | 0,7 | 6,6 | 6,5 | 6,8 | 0,5-2,0 | CC-M4-S-US |
| M5 | 13,0 | 10,0 | 0,7 | 7,4 | 7,2 | 7,6 | 0,5-3,0 | CC-M5-S-US |
| M6 | 15,0 | 12,7 | 0,9 | 9,8 | 8,7 | 10,0 | 0,5-3,0 | CC-M6-S-US |
| M8 | 18,5 | 17,4 | 1,2 | 13,3 | 11,5 | 13,5 | 1,0-4,0 | CC-M8-S-US |
| M10 | 18,5 | 17,4 | 1,2 | 13,3 | 11,7 | 13,5 | 1,0-4,0 | CC-M10-S-US |

## Цилиндрическая с насечкой
## Тип CU-B
## Уменьшенный борт
## Нержавеющая сталь

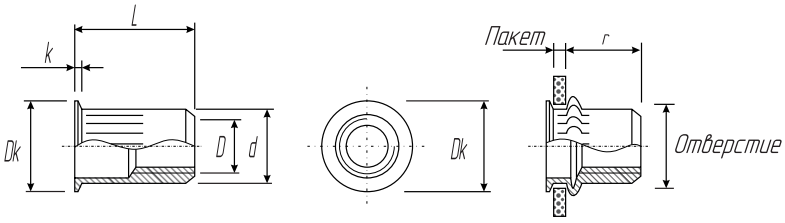




| D, мм | L,мм +0,3/-0,3 | Dk, мм +0,3/-0,3 | k, мм +0,2/-0,2 | d, мм +0,07/-0,1 | r, мм | Отверстие мм | Пакет мм | Артикул |
|---|---|---|---|---|---|---|---|---|
| M3 | 9,0 | 6,0 | 0,5 | 4,9 | 6,2 | 5,0 | 0,5-2,0 | CU-M3-B |
| M4 | 10,5 | 7,0 | 0,5 | 5,9 | 6,5 | 6,0 | 0,5-2,0 | CU-M4-B |
| M5 | 11,5 | 8,0 | 0,5 | 6,9 | 7,2 | 7,0 | 0,5-2,0 | CU-M5-B |
| M6 | 14,0 | 10,0 | 0,6 | 8,9 | 8,7 | 9,0 | 0,5-2,5 | CU-M6-B |
| M8 | 16,5 | 12,0 | 0,65 | 10,9 | 10,5 | 11,0 | 0,5-3,0 | CU-M8-B |
| M10 | 17,7 | 14,0 | 0,7 | 12,9 | 10,7 | 13,0 | 1,0-3,5 | CU-M10-B |

## Цилиндрическая с насечкой
## Тип CC-B
## Стандартный борт
## Нержавеющая сталь

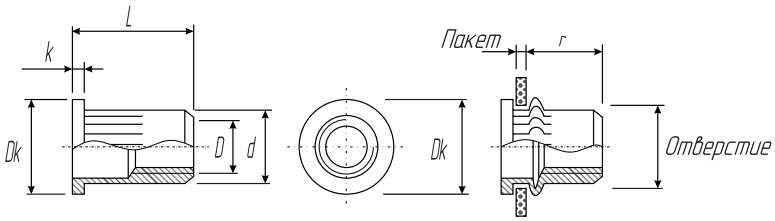




| D, мм | L,мм +0,3/-0,3 | Dk, мм +0,3/-0,3 | k, мм +0,2/-0,2 | d, мм +0,07/-0,1 | r, мм | Отверстие мм | Пакет мм | Артикул |
|---|---|---|---|---|---|---|---|---|
| M3 | 9,5 | 8,0 | 0,8 | 4,9 | 6,0 | 5,0 | 0,5-1,5 | CC-M3-B |
| M4 | 10,5 | 9,0 | 0,8 | 5,9 | 6,5 | 6,0 | 0,5-2,0 | CC-M4-B |
| M5 | 13,0 | 10,0 | 1,0 | 6,9 | 8,0 | 7,0 | 0,5-2,5 | CC-M5-B |
| | 16,5 | | | | | | 2,5-5,0 | CC2-M5-B |
| M6 | 15,5 | 12,3 | 1,3 | 8,9 | 9,2 | 9,0 | 0,5-3,0 | CC-M6-B |
| M8 | 18,5 | 14,5 | 1,5 | 10,9 | 11,5 | 11,0 | 1,0-3,5 | CC-M8-B |
| M10 | 21,0 | 17,0 | 1,6 | 12,9 | 13,5 | 13,0 | 1,0-4,0 | CC-M10-B |
| M12 | 22,0 | 18,0 | 1,7 | 14,9 | 13,5 | 15,0 | 1,0-4,0 | CC-M12-B |

# ВСТАВКИ РЕЗЬБОВЫЕ

## Цилиндрическая с насечкой
## Тип CCS-S
## Потайной борт
## Сталь

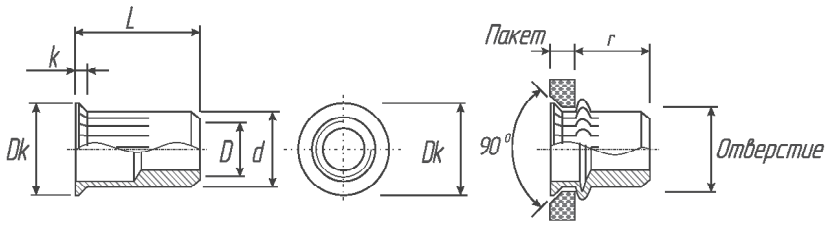




| D, мм | L,мм +0,3/-0,3 | Dk, мм +0,3/-0,3 | k, мм +0,2/-0,2 | d, мм +0,07/-0,1 | r, мм | Отверстие мм | Пакет мм | Артикул |
|---|---|---|---|---|---|---|---|---|
| M3 | 9,5 | 6,6 | 1,1 | 4,9 | 5,5 | 5,0 | 0,5-2,5 | CCS-M3-S |
| M4 | 12,0 | 9,0 | 1,5 | 5,9 | 6,5 | 6,0 | 1,5-3,0 | CCS-M4-S |
| M5 | 13,0 | 10,0 | 1,5 | 6,9 | 7,5 | 7,0 | 1,5-3,5 | CCS-M5-S |
| | 15,0 | | | | 8,5 | | 3,5-6,0 | CCS2-M5-S |
| M6 | 15,5 | 12,0 | 1,5 | 8,9 | 9,0 | 9,0 | 1,5-4,0 | CCS-M6-S |
| | 20,5 | | | | 10,0 | | 4,0-6,5 | CCS2-M6-S |
| M8 | 18,5 | 14,0 | 1,5 | 10,9 | 11,0 | 11,0 | 2,0-4,5 | CCS-M8-S |
| | 21,0 | | | | | | 4,0-6,5 | CCS2-M8-S |
| M10 | 21,0 | 16,0 | 1,5 | 12,9 | 13,0 | 13,0 | 2,0-5,0 | CCS-M10-S |
| | 25,0 | | | | | | 4,0-6,5 | CCS2-M10-S |
| M12 | 24,0 | 19,0 | 1,5 | 15,9 | 16,5 | 16,0 | 2,0-5,0 | CCS-M12-S |
| | 29,0 | | | | | | 4,5-7,5 | CCS2-M12-S |

Опционально вставки резьбовые могут поставляться с покрытием, обеспечивающим коррозийную стойкость в камере соляного тумана 240 и 480 часов.
За подробностями обращайтесь к вашему техническому консультанту.

## Цилиндрическая с насечкой
## Тип CCS-B
## Потайной борт
## Нержавеющая сталь

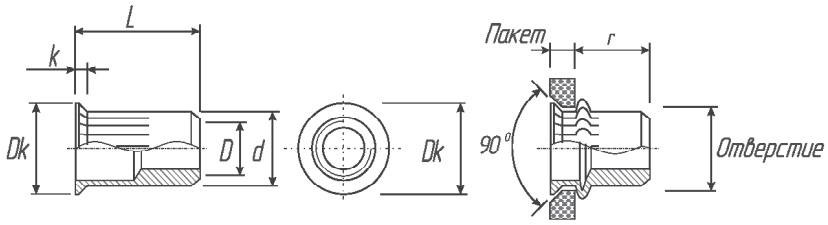




| D, мм | L,мм +0,3/-0,3 | Dk, мм +0,3/-0,3 | k, мм +0,2/-0,2 | d, мм +0,07/-0,1 | r, мм | Отверстие мм | Пакет мм | Артикул |
|---|---|---|---|---|---|---|---|---|
| M4 | 12,0 | 9,0 | 1,5 | 5,9 | 6,5 | 6,0 | 1,5-3,0 | CCS-M4-B |
| M5 | 13,0 | 10,0 | 1,5 | 6,9 | 7,5 | 7,0 | 1,5-3,5 | CCS-M5-B |
| M6 | 15,5 | 12,0 | 1,5 | 8,9 | 9,0 | 9,0 | 1,5-4,0 | CCS-M6-B |
| M8 | 18,5 | 14,0 | 1,5 | 10,9 | 11,0 | 11,0 | 2,0-4,5 | CCS-M8-B |
| M10 | 21,0 | 16,0 | 1,5 | 12,9 | 13,0 | 13,0 | 2,0-5,0 | CCS-M10-B |

## Цилиндрическая с насечкой
## Тип CU-A
## Уменьшенный борт
## Алюминий

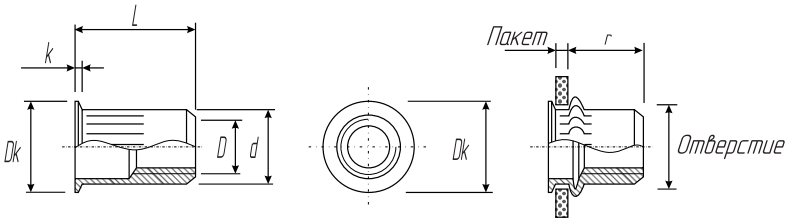




| D, мм | L,мм +0,3/-0,3 | Dk, мм +0,3/-0,3 | k, мм +0,2/-0,2 | d, мм +0,07/-0,1 | r, мм | Отверстие мм | Пакет мм | Артикул |
|---|---|---|---|---|---|---|---|---|
| M4 | 10,5 | 7,0 | 0,53 | 5,9 | 6,0 | 6,0 | 0,5-2,0 | CU-M4-A |
| M5 | 11,5 | 8,0 | 0,5 | 6,9 | 7,5 | 7,0 | 0,5-2,0 | CU-M5-A |
| M6 | 14,0 | 10,0 | 0,6 | 8,9 | 9,2 | 9,0 | 0,5-2,5 | CU-M6-A |
| M8 | 15,5 | 12,0 | 0,65 | 10,9 | 10,2 | 11,0 | 0,5-2,5 | CU-M8-A |
| M10 | 17,7 | 14,0 | 0,7 | 12,9 | 11,5 | 13,0 | 1,0-3,0 | CU-M10-A |

## Цилиндрическая с насечкой
## Тип CC-A
## Стандартный борт
## Алюминий

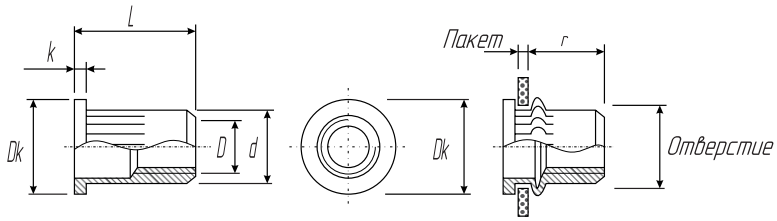




| D, мм | L,мм +0,3/-0,3 | Dk, мм +0,3/-0,3 | k, мм +0,2/-0,2 | d, мм +0,07/-0,1 | r, мм | Отверстие мм | Пакет мм | Артикул |
|---|---|---|---|---|---|---|---|---|
| M4 | 10,5 | 8,8 | 0,8 | 5,9 | 6,0 | 6,0 | 0,5-2,0 | CC-M4-A |
| M5 | 13,0 | 10,0 | 1,0 | 6,9 | 7,5 | 7,0 | 0,5-2,5 | CC-M5-A |
| M6 | 15,0 | 12,3 | 1,5 | 8,9 | 9,2 | 9,0 | 0,5-2,5 | CC-M6-A |
| M8 | 16,5 | 14,3 | 1,5 | 10,9 | 10,2 | 11,0 | 1,0-3,0 | CC-M8-A |
| M10 | 19,0 | 16,3 | 1,6 | 12,9 | 11,5 | 13,0 | 1,0-3,0 | CC-M10-A |

# ВСТАВКИ РЕЗЬБОВЫЕ

## Цилиндрическая с насечкой, закрытая
## Тип CU-S-CE и CU2-S-CE
## Уменьшенный борт
## Сталь

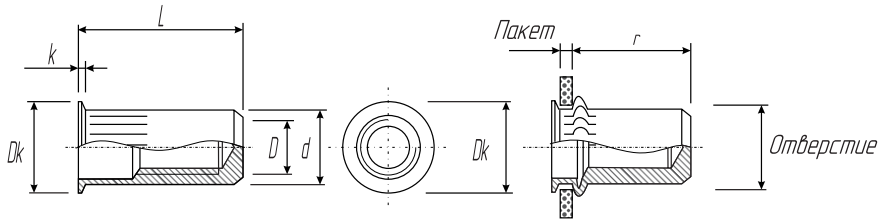




| D, мм | L,мм +0,3/-0,3 | Dk, мм +0,3/-0,3 | k, мм +0,2/-0,2 | d, мм +0,07/-0,1 | r, мм | Отверстие мм | Пакет мм | Артикул |
|---|---|---|---|---|---|---|---|---|
| M4 | 15,0 | 7,0 | 0,5 | 5,9 | 11,0 | 6,0 | 0,5-2,0 | CU-M4-S-CE |
| | 16,5 | | | | | | 2,0-3,5 | CU2-M4-S-CE |
| M5 | 16,5 | 8,0 | 0,5 | 6,9 | 12,5 | 7,0 | 0,5-2,0 | CU-M5-S-CE |
| | 18,0 | | | | | | 2,0-3,5 | CU2-M5-S-CE |
| M6 | 20,5 | 10,0 | 0,6 | 8,9 | 15,5 | 9,0 | 0,5-3,0 | CU-M6-S-CE |
| | 22,0 | | | | | | 3,0-5,0 | CU2-M6-S-CE |
| M8 | 23,0 | 12,0 | 0,65 | 10,9 | 17,0 | 11,0 | 0,5-3,0 | CU-M8-S-CE |
| | 24,5 | | | | | | 3,0-4,5 | CU2-M8-S-CE |
| M10 | 24,5 | 14,0 | 0,7 | 12,9 | 18,2 | 13,0 | 1,0-3,0 | CU-M10-S-CE |
| | 26,0 | | | | | | 3,0-5,0 | CU2-M10-S-CE |

Опционально вставки резьбовые могут поставляться с покрытием, обеспечивающим коррозийную стойкость в камере соляного тумана 240 и 480 часов.
За подробностями обращайтесь к вашему техническому консультанту.

## Цилиндрическая с насечкой, закрытая
## Тип CU-B-CE
## Уменьшенный борт
## Нержавеющая сталь

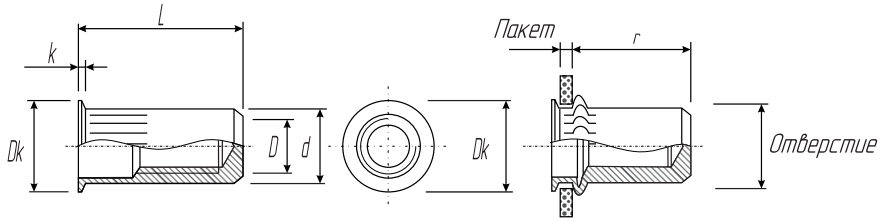




| D, мм | L,мм +0,3/-0,3 | Dk, мм +0,3/-0,3 | k, мм +0,2/-0,2 | d, мм +0,07/-0,1 | r, мм | Отверстие мм | Пакет мм | Артикул |
|---|---|---|---|---|---|---|---|---|
| M4 | 15,0 | 7,0 | 0,5 | 5,9 | 11,2 | 6,0 | 0,5-2,0 | CU-M4-B-CE |
| M5 | 16,5 | 8,0 | 0,5 | 6,9 | 11,5 | 7,0 | 0,5-2,0 | CU-M5-B-CE |
| M6 | 20,5 | 10,0 | 0,6 | 8,9 | 15,0 | 9,0 | 0,5-2,5 | CU-M6-B-CE |
| M8 | 23,0 | 12,0 | 0,65 | 10,9 | 17,5 | 11,0 | 0,5-3,0 | CU-M8-B-CE |
| M10 | 24,5 | 14,0 | 0,7 | 12,9 | 18,0 | 13,0 | 1,0-3,5 | CU-M10-B-CE |

## Цилиндрическая с насечкой, закрытая
## Тип CC-S-CE и CC2-S-CE
## Стандартный борт
## Сталь

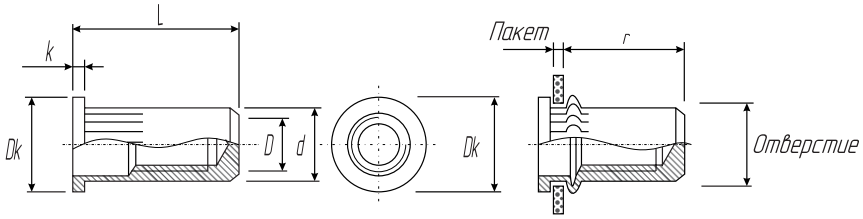




| D, мм | L,мм +0,3/-0,3 | Dk, мм +0,3/-0,3 | k, мм +0,2/-0,2 | d, мм +0,07/-0,1 | r, мм | Отверстие мм | Пакет мм | Артикул |
|---|---|---|---|---|---|---|---|---|
| M4 | 16,0 | 9,0 | 0,8 | 5,9 | 11,3 | 6,0 | 0,5-2,0 | CC-M4-S-CE |
| | 18,0 | | | | | | 2,0-3,5 | CC2-M4-S-CE |
| M5 | 17,0 | 10,0 | 1,0 | 6,9 | 11,5 | 7,0 | 0,5-2,0 | CC-M5-S-CE |
| | 19,0 | | | | | | 2,0-4,0 | CC2-M5-S-CE |
| M6 | 19,2 | 12,3 | 1,3 | 8,9 | 12,7 | 9,0 | 0,5-3,0 | CC-M6-S-CE |
| | 21,0 | | | | | | 3,0-5,0 | CC2-M6-S-CE |
| M8 | 21,5 | 15,0 | 1,5 | 10,9 | 14,8 | 11,0 | 0,5-3,0 | CC-M8-S-CE |
| | 24,0 | | | | | | 3,0-5,5 | CC2-M8-S-CE |
| M10 | 27,0 | 17,0 | 1,6 | 12,9 | 19,2 | 13,0 | 1,0-4,0 | CC-M10-S-CE |

Опционально вставки резьбовые могут поставляться с покрытием, обеспечивающим коррозийную стойкость в камере соляного тумана 240 и 480 часов.
За подробностями обращайтесь к вашему техническому консультанту.

## Цилиндрическая с насечкой, закрытая
## Тип CC-B-CE
## Стандартный борт
## Нержавеющая сталь

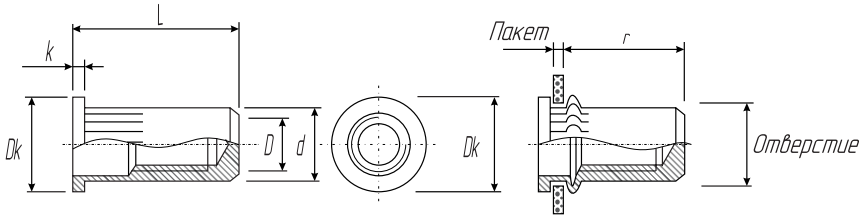




| D, мм | L,мм +0,3/-0,3 | Dk, мм +0,3/-0,3 | k, мм +0,2/-0,2 | d, мм +0,07/-0,1 | r, мм | Отверстие мм | Пакет мм | Артикул |
|---|---|---|---|---|---|---|---|---|
| M4 | 16,0 | 9,0 | 0,8 | 5,9 | 11,8 | 6,0 | 0,5-2,0 | CC-M4-B-CE |
| M5 | 17,0 | 10,0 | 1,0 | 6,9 | 12,0 | 7,0 | 0,5-2,5 | CC-M5-B-CE |
| M6 | 19,2 | 12,3 | 1,3 | 8,9 | 12,7 | 9,0 | 0,5-3,0 | CC-M6-B-CE |
| M8 | 21,5 | 15,0 | 1,5 | 10,9 | 14,2 | 11,0 | 1,0-3,5 | CC-M8-B-CE |
| M10 | 27,0 | 17,0 | 1,6 | 12,9 | 18,0 | 13,0 | 1,0-4,0 | CC-M10-B-CE |

# ВСТАВКИ РЕЗЬБОВЫЕ

## Цилиндрическая, гладкая
## Тип RU-S и RU2-S
## Уменьшенный борт
## Сталь

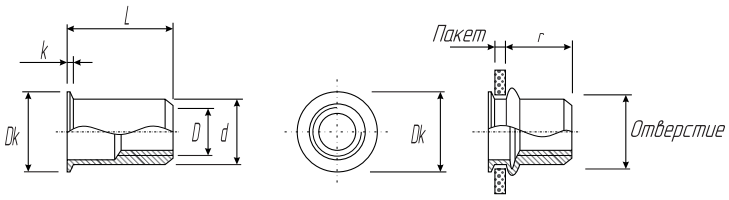




| D, мм | L,мм +0,3/-0,3 | Dk, мм +0,3/-0,3 | k, мм +0,2/-0,2 | d, мм +0,07/-0,1 | r, мм | Отверстие мм | Пакет мм | Артикул |
|---|---|---|---|---|---|---|---|---|
| M3 | 9,0 | 6,0 | 0,5 | 4,9 | 6,2 | 5,0 | 0,5-1,5 | RU-M3-S |
| M4 | 10,5 | 7,0 | 0,5 | 5,9 | 6,5 | 6,0 | 0,5-2,0 | RU-M4-S |
| | 13,0 | | | | | | 2,0-4,0 | RU2-M4-S |
| M5 | 11,5 | 8,0 | 0,5 | 6,9 | 7,0 | 7,0 | 0,5-2,0 | RU-M5-S |
| | 13,0 | | | | | | 2,0-4,0 | RU2-M5-S |
| M6 | 14,0 | 10,0 | 0,65 | 8,9 | 8,5 | 9,0 | 0,5-2,5 | RU-M6-S |
| | 17,0 | | | | | | 2,5-5,0 | RU2-M6-S |
| M8 | 16,5 | 12,0 | 0,65 | 10,9 | 10,0 | 11,0 | 0,5-3,0 | RU-M8-S |
| | 18,5 | | | | | | 3,0-5,0 | RU2-M8-S |
| M10 | 17,7 | 14,1 | 0,7 | 12,9 | 13,0 | 13,0 | 0,5-3,5 | RU-M10-S |
| | 21,0 | | | | | | 3,0-5,5 | RU2-M10-S |
| | 18,0 | 13,0 | 0,7 | 11,9 | 12,5 | 12,0 | 0,5-3,5 | RU-M10(12H)-S |

(12H) - дополнительный размер для M10

## Цилиндрическая, гладкая
## Тип RC-B
## Стандартный борт
## Нержавеющая сталь

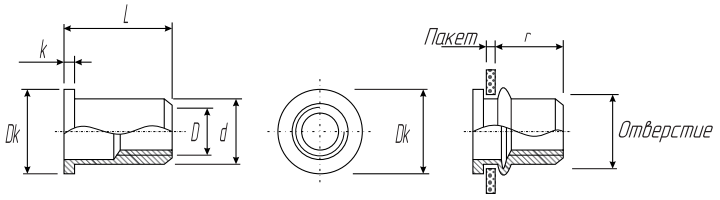




| D, мм | L,мм +0,3/-0,3 | Dk, мм +0,3/-0,3 | k, мм +0,2/-0,2 | d, мм +0,07/-0,1 | r, мм | Отверстие мм | Пакет мм | Артикул |
|---|---|---|---|---|---|---|---|---|
| M4 | 10,5 | 8,5 | 0,8 | 5,9 | 6,0 | 6,0 | 0,5-2,0 | RC-M4-B |
| M5 | 13,0 | 10,0 | 1,0 | 6,9 | 7,5 | 7,0 | 0,5-2,5 | RC-M5-B |
| M6 | 15,5 | 12,3 | 1,3 | 8,9 | 9,2 | 9,0 | 0,5-3,0 | RC-M6-B |
| M8 | 18,5 | 15,0 | 1,5 | 10,9 | 11,5 | 11,0 | 1,0-3,5 | RC-M8-B |
| M10 | 21,0 | 17,0 | 1,6 | 12,9 | 12,5 | 13,0 | 1,0-4,0 | RC-M10-B |

# Вставка резьбовая (гайка заклепочная) полушестигранная

**Преимущества:**

- выполняет две функции: скрепление материалов и создание внутренней резьбы;
- монтаж выполняется с одной стороны, возможен монтаж в слепое отверстие;
- не требует вторичных операций по монтажу;
- быстрый механизированный монтаж с применением автоматических линий;
- позволяет создать большинство резьбовых креплений;
- универсальность применения благодаря различным материалам исполнения, диаметрам и длинам;
- стандартный либо уменьшенный бортик;
- большие допуски к монтажному отверстию и дефектам поверхности монтажа.

**Вариант исполнения:**

полушестигранная вставка.

Полушестигранная форма предотвращает проворот вставки в отверстии.
Для корректного монтажа необходима пробивка отверстий шестиугольной формы соответствующего размера.

Стандартный борт позволяет применять вставку резьбовую при максимальных нагрузках.
Уменьшенный борт позволяет выполнять монтаж прикрепляемой детали с минимальным зазором, не выполняя зенковку в базовой детали.

6H — класс точности и поле допуска внутренней метрической резьбы

Уменьшенный борт

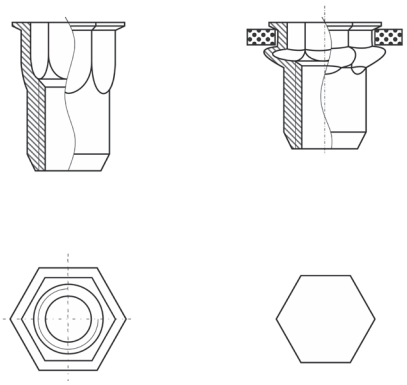

Стандартный борт

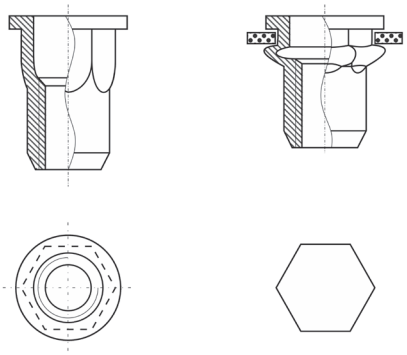

| Тело заклепки | |
|---|---|
| Материал | Сталь |
| | Нержавеющая сталь |

# ВСТАВКИ РЕЗЬБОВЫЕ

## Полушестигранная
## Тип 1/2 HEX C-S
## Стандартный борт
## Сталь

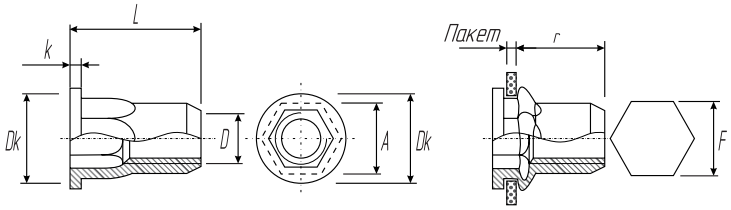




| D, мм | L,мм +0,3/-0,3 | Dk, мм +0,3/-0,3 | k, мм +0,2/-0,2 | A, мм +0,07/-0,1 | r, мм | F, мм +0,1/-0 | Пакет мм | Артикул |
|---|---|---|---|---|---|---|---|---|
| M4 | 11,0 | 9,0 | 0,8 | 5,9 | 6,5 | 6,0 | 0,5-2,0 | 1/2HEXC-M4-S |
| M5 | 13,0 | 10,0 | 1,0 | 6,9 | 8,0 | 7,0 | 0,5-2,5 | 1/2HEXC-M5-S |
| M6 | 15,0 | 12,7 | 1,35 | 8,9 | 8,5 | 9,0 | 0,5-3,0 | 1/2HEXC-M6-S |
| M8 | 18,0 | 16,0 | 1,5 | 10,9 | 10,5 | 11,0 | 1,0-3,5 | 1/2HEXC-M8-S |
| M10 | 21,0 | 18,0 | 1,7 | 12,9 | 12,5 | 13,0 | 1,0-3,5 | 1/2HEXC-M10-S |
| | 19,0 | 17,0 | 1,6 | 11,9 | 11,0 | 12,0 | 1,0-3,5 | 1/2HEXC-M10(12H)-S |
| M12 | 23,0 | 20,0 | 1,7 | 14,9 | 14,0 | 15,0 | 1,0-4,0 | 1/2HEXC-M12-S |
| | 27,5 | 23,0 | 2,2 | 15,9 | 16,5 | 16,0 | 2,0-5,0 | 1/2HEXC-M12(16H)-S |

(12H) и (16H) - дополнительный размер для M10 и M12

Опционально вставки резьбовые могут поставляться с покрытием, обеспечивающим коррозийную стойкость в камере соляного тумана 240 и 480 часов.
За подробностями обращайтесь к вашему техническому консультанту.

## Полушестигранная
## Тип 1/2 HEX C-B
## Стандартный борт
## Нержавеющая сталь

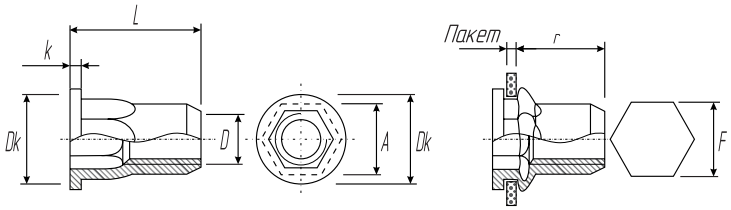




| D, мм | L,мм +0,3/-0,3 | Dk, мм +0,3/-0,3 | k, мм +0,2/-0,2 | A, мм +0,07/-0,1 | r, мм | F, мм +0,1/-0 | Пакет мм | Артикул |
|---|---|---|---|---|---|---|---|---|
| M4 | 11,0 | 9,0 | 0,8 | 5,9 | 7,2 | 6,0 | 0,5-2,0 | 1/2HEXC-M4-B |
| M5 | 12,0 | 10,0 | 1,0 | 6,9 | 7,5 | 7,0 | 0,5-2,5 | 1/2HEXC-M5-B |
| M6 | 15,5 | 12,7 | 1,3 | 8,9 | 9,2 | 9,0 | 0,5-3,0 | 1/2HEXC-M6-B |
| M8 | 18,0 | 16,0 | 1,5 | 10,9 | 11,0 | 11,0 | 1,0-3,5 | 1/2HEXC-M8-B |
| M10 | 21,0 | 18,0 | 1,7 | 12,9 | 13,2 | 13,0 | 1,0-4,0 | 1/2HEXC-M10-B |

## Полушестигранная
## Тип 1/2 HEX U-S
## Уменьшенный борт
## Сталь

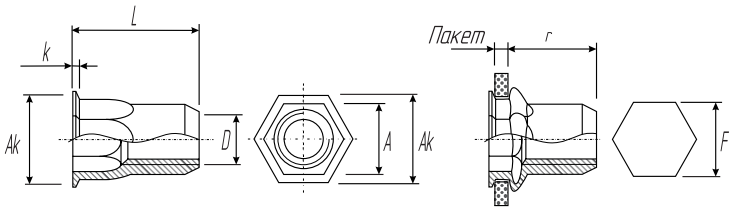




| D, мм | L,мм +0,3/-0,3 | Ak, мм +0,3/-0,3 | k, мм +0,2/-0,2 | A, мм +0,07/-0,1 | r, мм | F, мм +0,1/-0 | Пакет мм | Артикул |
|---|---|---|---|---|---|---|---|---|
| M4 | 12,0 | 7,0 | 0,5 | 5,9 | 8,3 | 6,0 | 0,5-2,0 | 1/2HEXU-M4-S |
| M5 | 13,0 | 8,0 | 0,5 | 6,9 | 8,7 | 7,0 | 0,5-2,5 | 1/2HEXU-M5-S |
| M6 | 16,0 | 10,0 | 0,6 | 8,9 | 10,5 | 9,0 | 1,0-3,5 | 1/2HEXU-M6-S |
| M8 | 17,5 | 12,0 | 0,65 | 10,9 | 11,3 | 11,0 | 1,0-3,5 | 1/2HEXU-M8-S |
| M10 | 21,0 | 14,5 | 0,75 | 12,9 | 12,8 | 13,0 | 1,0-4,0 | 1/2HEXU-M10-S |

Опционально вставки резьбовые могут поставляться с покрытием, обеспечивающим коррозийную стойкость в камере соляного тумана 240 и 480 часов.
За подробностями обращайтесь к вашему техническому консультанту.

## Полушестигранная
## Тип 1/2 HEX U-B
## Уменьшенный борт
## Нержавеющая сталь

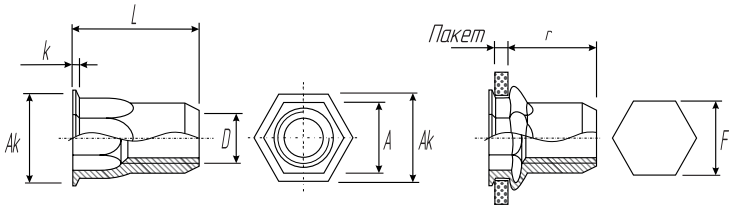




| D, мм | L,мм +0,3/-0,3 | Ak, мм +0,3/-0,3 | k, мм +0,2/-0,2 | A, мм +0,07/-0,1 | r, мм | F, мм +0,1/-0 | Пакет мм | Артикул |
|---|---|---|---|---|---|---|---|---|
| M3 | 9,0 | 6,0 | 0,5 | 4,9 | 6,5 | 5,0 | 0,5-2,0 | 1/2HEXU-M3-B |
| M4 | 12,0 | 7,0 | 0,5 | 5,9 | 8,0 | 6,0 | 0,5-2,0 | 1/2HEXU-M4-B |
| M5 | 13,0 | 8,0 | 0,5 | 6,9 | 8,2 | 7,0 | 0,5-2,5 | 1/2HEXU-M5-B |
| M6 | 16,0 | 10,0 | 0,6 | 8,9 | 10,7 | 9,0 | 0,5-3,0 | 1/2HEXU-M6-B |
| M8 | 17,5 | 12,0 | 0,65 | 10,9 | 11,2 | 11,0 | 1,0-3,5 | 1/2HEXU-M8-B |
| M10 | 21,0 | 14,5 | 0,75 | 12,9 | 13,5 | 13,0 | 1,0-4,0 | 1/2HEXU-M10-B |

# ВСТАВКИ РЕЗЬБОВЫЕ

## Полушестигранная, закрытая
## Тип 1/2 HEX U-B-CE
## Уменьшенный борт
## Нержавеющая сталь

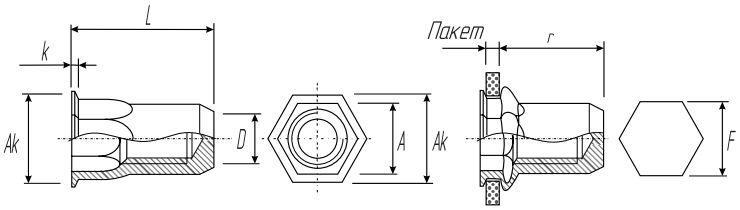




| D, мм | L,мм +0,3/-0,3 | Ak, мм +0,3/-0,3 | k, мм +0,2/-0,2 | A, мм +0,07/-0,1 | r, мм | F, мм +0,1/-0 | Пакет мм | Артикул |
|---|---|---|---|---|---|---|---|---|
| M4 | 15,5 | 7,0 | 0,5 | 5,9 | 11,5 | 6,0 | 0,5-2,0 | 1/2HEXU-M4-B-CE |
| M5 | 18,0 | 8,0 | 0,5 | 6,9 | 13,5 | 7,0 | 0,5-2,5 | 1/2HEXU-M5-B-CE |
| M6 | 21,5 | 10,0 | 0,6 | 8,9 | 15,8 | 9,0 | 0,5-3,5 | 1/2HEXU-M6-B-CE |
| M8 | 24,0 | 12,0 | 0,65 | 10,9 | 18,2 | 11,0 | 1,0-3,5 | 1/2HEXU-M8-B-CE |
| M10 | 30,5 | 14,5 | 0,75 | 12,9 | 23,2 | 13,0 | 1,0-4,0 | 1/2HEXU-M10-B-CE |

## Полушестигранная, закрытая
## Тип 1/2HEX U-S-CE
## Уменьшенный борт
## Сталь

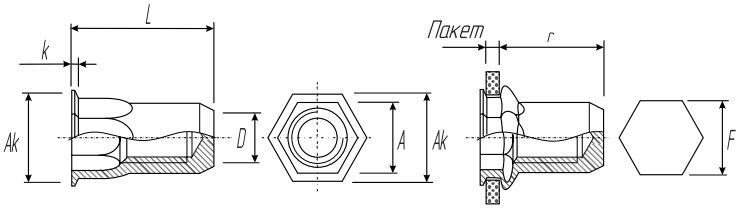




| D, мм | L,мм +0,3/-0,3 | Ak, мм +0,3/-0,3 | k, мм +0,2/-0,2 | A, мм +0,07/-0,1 | r, мм | F, мм +0,1/-0 | Пакет мм | Артикул |
|---|---|---|---|---|---|---|---|---|
| M4 | 15,5 | 7,0 | 0,6 | 5,9 | 11,5 | 6,0 | 0,5-2,0 | 1/2HEXU-M4-S-CE |
| | 18.0 | | | | | | 2,0-4,0 | 1/2HEXU2-M4-S-CE |
| M5 | 18,0 | 8,0 | 0,6 | 6,9 | 13,5 | 7,0 | 0,5-2,5 | 1/2HEXU-M5-S-CE |
| | 23,0 | | | | | | 2,5-4,5 | 1/2HEXU2-M5-S-CE |
| M6 | 21,5 | 10,0 | 0,6 | 8,9 | 15,8 | 9,0 | 1,0-3,5 | 1/2HEXU-M6-S-CE |
| | 23,5 | | | | | | 3,0-5,0 | 1/2HEXU2-M6-S-CE |
| M8 | 24,0 | 12,0 | 0,7 | 10,9 | 18,2 | 11,0 | 1,0-3,5 | 1/2HEXU-M8-S-CE |
| | 25,0 | | | | | | 3,5-5,5 | 1/2HEXU2-M8-S-CE |
| M10 | 30,5 | 14,5 | 0,9 | 12,9 | 23,2 | 13,0 | 3,5-5,5 | 1/2HEXU-M10-S-CE |
| | 35,0 | | | | | | 4,0-6,0 | 1/2HEXU2-M10-S-CE |
| M12 | 32,5 | 17,5 | 1,0 | 15,9 | 26,2 | 16,0 | 1,0-4,0 | 1/2HEXU-M12-S-CE |
| | 35,0 | | | | | | 1,0-7,0 | 1/2HEXU2-M12-S-CE |

## Полушестигранная, закрытая
## Тип 1/2 HEX C-S-CE
## Стандартный борт
## Сталь

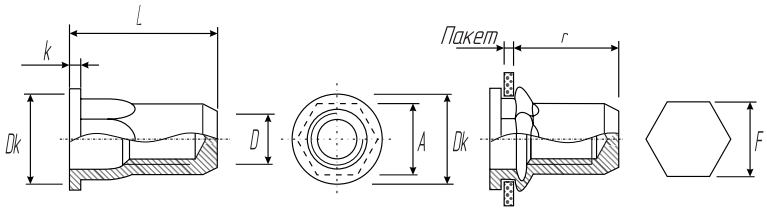




| D, мм | L,мм +0,3/-0,3 | Dk, мм +0,3/-0,3 | k, мм +0,2/-0,2 | A, мм +0,07/-0,1 | r, мм | F, мм +0,1/-0 | Пакет мм | Артикул |
|---|---|---|---|---|---|---|---|---|
| M4 | 15,0 | 9,0 | 0,8 | 5,9 | 11,0 | 6,0 | 0,5-2,0 | 1/2HEXC-M4-S-CE |
| M5 | 18,0 | 10,0 | 1,0 | 6,9 | 13,5 | 7,0 | 0,5-2,5 | 1/2HEXC-M5-S-CE |
| M6 | 23,0 | 12,7 | 1,3 | 8,9 | 17,0 | 9,0 | 0,5-3,0 | 1/2HEXC-M6-S-CE |
| M8 | 26,0 | 16,0 | 1,5 | 10,9 | 19,0 | 11,0 | 1,0-3,5 | 1/2HEXC-M8-S-CE |
| M10 | 33,0 | 19,0 | 1,7 | 12,9 | 25,0 | 13,0 | 1,0-3,5 | 1/2HEXC-M10-S-CE |

## Полушестигранная, закрытая
## Тип 1/2 HEX C-B-CE
## Стандартный борт
## Нержавеющая сталь

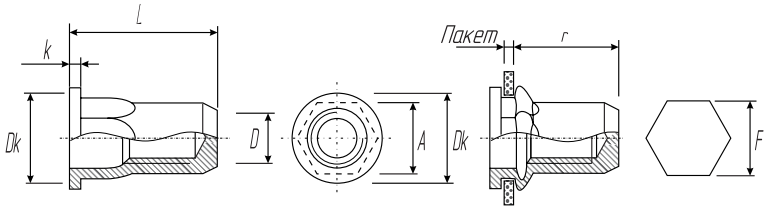




| D, мм | L,мм +0,3/-0,3 | Dk, мм +0,3/-0,3 | k, мм +0,2/-0,2 | A, мм +0,07/-0,1 | r, мм | F, мм +0,1/-0 | Пакет мм | Артикул |
|---|---|---|---|---|---|---|---|---|
| M4 | 15,0 | 9,0 | 0,8 | 5,9 | 11,0 | 6,0 | 0,5-2,0 | 1/2HEXC-M4-B-CE |
| M5 | 18,0 | 10,0 | 1,0 | 6,9 | 13,5 | 7,0 | 0,5-2,5 | 1/2HEXC-M5-B-CE |
| M6 | 23,0 | 12,7 | 1,3 | 8,9 | 17,0 | 9,0 | 0,5-3,0 | 1/2HEXC-M6-B-CE |
| M8 | 26,0 | 16,0 | 1,5 | 10,9 | 19,0 | 11,0 | 1,0-3,5 | 1/2HEXC-M8-B-CE |
| M10 | 33,0 | 19,0 | 1,7 | 12,9 | 25,0 | 13,0 | 1,0-3,5 | 1/2HEXC-M10-B-CE |

# Вставка резьбовая (гайка заклепочная) шестигранная

Преимущества:

- выполняет  две функции: скрепление материалов и создание внутренней резьбы;
- монтаж выполняется с одной стороны, возможен монтаж в слепое отверстие;
- не требует вторичных операций по монтажу;
- быстрый  механизированный монтаж с применением автоматических линий;
- позволяет создать большинство резьбовых креплений;
- универсальность применения благодаря различным материалам исполнения,  диаметрам и различным длинам;
- стандартный либо уменьшенный бортик;
- ьольшие допуски к монтажному отверстию и дефектам поверхности монтажа.

Уменьшенный борт

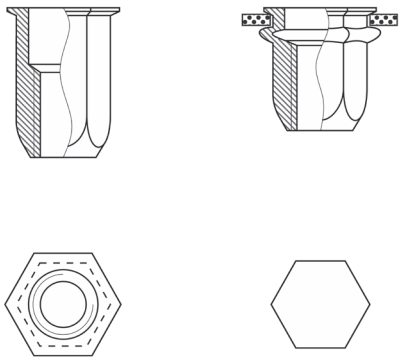

Стандартный борт

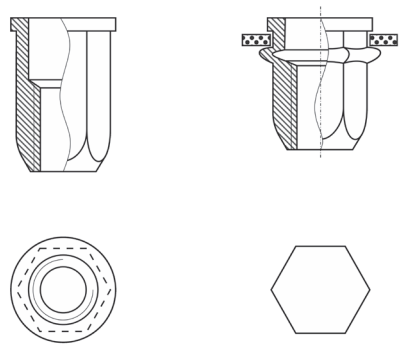

Вариант исполнения:

шестигранная вставка.

Шестигранная форма предотвращает проворот вставки в отверстии.
Для корректного монтажа необходима пробивка отверстий шестиугольной формы соответствующего размера.

Стандартный  борт позволяет применять гайку заклепочную при максимальных нагрузках.
Уменьшенный борт позволяет выполнять монтаж прикрепляемой детали с минимальным зазором, не выполняя зенковку в базовой детали.

6H — класс точности и поле допуска внутренней метрической резьбы.

| | Тело заклепки |
|---|---|
| Материал | Сталь |
| | Нержавеющая сталь |

## Шестигранная
## Тип HEX U-B
## Уменьшенный борт
## Нержавеющая сталь

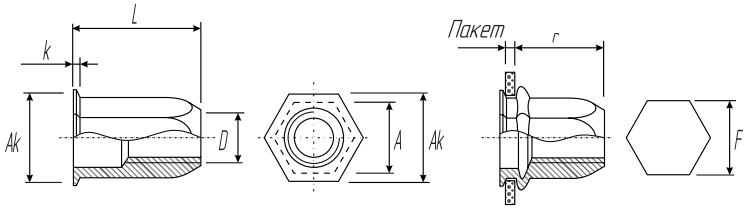




| D, мм | L,мм +0,3/-0,3 | Ak, мм +0,3/-0,3 | k, мм +0,2/-0,2 | A, мм +0,07/-0,1 | r, мм | F, мм +0,1/-0 | Пакет мм | Артикул |
|---|---|---|---|---|---|---|---|---|
| M3 | 8,5 | 6,0 | 0,5 | 4,9 | 4,5 | 5,0 | 0,5-1,5 | HEXU-M3-B |
| M4 | 11,0 | 7,0 | 0,5 | 5,9 | 6,7 | 6,0 | 0,5-2,5 | HEXU-M4-B |
| M5 | 14,5 | 8,0 | 0,5 | 6,9 | 9,0 | 7,0 | 0,5-3,0 | HEXU-M5-B |
| M6 | 16,0 | 10,0 | 0,6 | 8,9 | 10,0 | 9,0 | 1,0-3,5 | HEXU-M6-B |
| M8 | 18,0 | 12,0 | 0,7 | 10,9 | 11,5 | 11,0 | 1,0-4,0 | HEXU-M8-B |
| M10 | 19,0 | 13,5 | 0,8 | 12,9 | 12,5 | 13,0 | 1,0-3,5 | HEXU-M10-B |
| M12 | 25,0 | 17,5 | 1,0 | 15,9 | 15,5 | 16,0 | 1,0-4,0 | HEXU-M12-B |

## Шестигранная
## Тип HEX C-B
## Стандартный борт
## Нержавеющая сталь

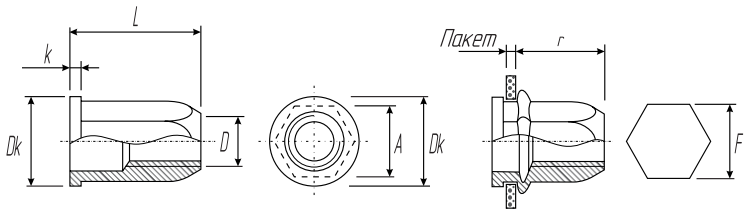




| D, мм | L,мм +0,3/-0,3 | Dk, мм +0,3/-0,3 | k, мм +0,2/-0,2 | A, мм +0,07/-0,1 | r, мм | F, мм +0,1/-0 | Пакет мм | Артикул |
|---|---|---|---|---|---|---|---|---|
| M4 | 11,0 | 9,0 | 0,8 | 5,9 | 6,4 | 6,0 | 0,5-2,0 | HEXC-M4-B |
| M5 | 14,0 | 10,0 | 1,0 | 6,9 | 8,0 | 7,0 | 0,5-2,5 | HEXC-M5-B |
| M6 | 15,0 | 12,7 | 1,4 | 8,9 | 8,5 | 9,0 | 0,5-3,0 | HEXC-M6-B |
| M8 | 18,0 | 16,0 | 1,5 | 10,9 | 10,5 | 11,0 | 1,0-3,5 | HEXC-M8-B |
| M10 | 21,0 | 18,0 | 1,7 | 12,9 | 12,5 | 13,0 | 1,0-3,5 | HEXC-M10-B |

# ВСТАВКИ РЕЗЬБОВЫЕ

## Шестигранная
## Тип HEX C-S и HEX C2-S
## Стандартный борт
## Сталь

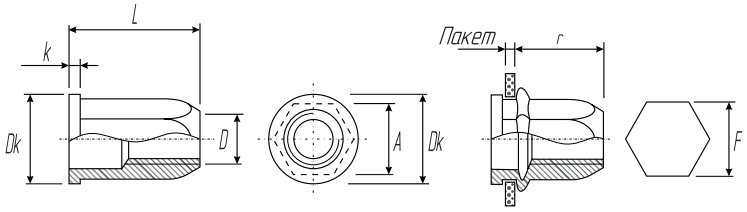




| D, мм | L,мм +0,3/-0,3 | Dk, мм +0,3/-0,3 | k, мм +0,2/-0,2 | A, мм +0,07/-0,1 | r, мм | F, мм +0,1/-0 | Пакет мм | Артикул |
|---|---|---|---|---|---|---|---|---|
| M4 | 11,0 | 9,0 | 0,8 | 5,9 | 6,5 | 6,0 | 0,5-2,0 | HEXC-M4-S |
| | 13,5 | | | | 7,0 | | 3,0-5,0 | HEXC2-M4-S |
| M5 | 14,0 | 10,0 | 1,0 | 6,9 | 8,0 | 7,0 | 0,5-2,5 | HEXC-M5-S |
| | 16,5 | | | | 7,5 | | 3,5-6,0 | HEXC2-M5-S |
| M6 | 15,0 | 12,7 | 1,35 | 8,9 | 8,5 | 9,0 | 0,5-3,0 | HEXC-M6-S |
| | 19,5 | | 1,5 | | 10,2 | | 3,5-6,0 | HEXC2-M6-S |
| M8 | 18,0 | 16,0 | 1,5 | 10,9 | 10,5 | 11,0 | 1,0-3,5 | HEXC-M8-S |
| | 21,5 | | | | 11,5 | | 3,0-5,5 | HEXC2-M8-S |
| M10 | 21,0 | 18,0 | 1,7 | 12,9 | 12,5 | 13,0 | 1,0-3,5 | HEXC-M10-S |
| | 23,0 | | | | 13,0 | | 4,0-5,5 | HEXC2-M10-S |
| | 21,0 | 18,0 | 1,7 | 11,9 | 13,5 | 12,0 | 1,0-3,5 | HEXC-M10(12H)-S |
| M12 | 23,0 | 20,0 | 1,7 | 14,9 | 14,0 | 15,0 | 1,0-4,0 | HEXC-M12-S |
| | 27,0 | | | | 14,5 | | 5,0-8,0 | HEXC2-M12-S |
| | 27,0 | 23,0 | 2,0 | 15,9 | 16,5 | 16,0 | 2,0-5,0 | HEXC-M12(16H)-S |

(12H) и (16H) - дополнительный размер для M10 и M12

## Шестигранная
## Тип HEX U-S и HEX U2-S
## Уменьшенный борт
## Сталь

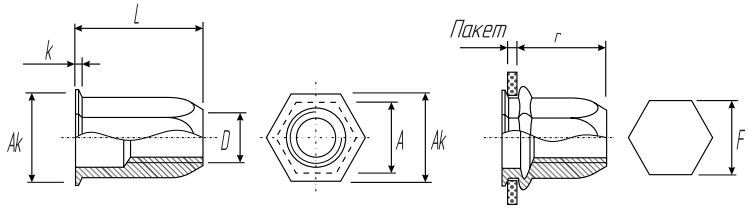




| D, мм | L,мм +0,3/-0,3 | Ak, мм +0,3/-0,3 | k, мм +0,2/-0,2 | A, мм +0,07/-0,1 | r, мм | F, мм +0,1/-0 | Пакет мм | Артикул |
|---|---|---|---|---|---|---|---|---|
| M3 | 8,5 | 6,0 | 0,5 | 4,9 | 4,5 | 5,0 | 0,5-1,5 | HEXU-M3-S |
| M4 | 11,0 | 7,0 | 0,5 | 5,9 | 6,7 | 6,0 | 0,5-2,5 | HEXU-M4-S |
| | 13,5 | | | | | | 2,5-5,0 | HEXU2-M4-S |
| M5 | 14,5 | 8,0 | 0,5 | 6,9 | 9,0 | 7,0 | 0,5-3,0 | HEXU-M5-S |
| | 16,0 | | | | | | 3,0-5,0 | HEXU2-M5-S |
| M6 | 16,0 | 10,0 | 0,6 | 8,9 | 10,0 | 9,0 | 1,0-3,5 | HEXU-M6-S |
| | 18,0 | | | | | | 3,5-6,0 | HEXU2-M6-S |
| M8 | 18,0 | 12,0 | 0,65 | 10,9 | 11,5 | 11,0 | 1,0-4,0 | HEXU-M8-S |
| | 20,0 | | | | | | 4,0-6,0 | HEXU2-M8-S |
| M10 | 19,0 | 14,5 | 0,75 | 12,9 | 12,5 | 13,0 | 1,0-3,5 | HEXU-M10-S |
| | 23,5 | | | | 14,5 | | 3,5-6,0 | HEXU2-M10-S |
| M12 | 24,0 | 18,0 | 0,75 | 15,9 | 15,5 | 16,0 | 1,0-4,0 | HEXU-M12-S |

Опционально вставки резьбовые могут поставляться с покрытием, обеспечивающим коррозийную стойкость в камере соляного тумана 240 и 480 часов.
За подробностями обращайтесь к вашему техническому консультанту.

## Шестигранная, закрытая
## Тип HEX U-B-CE
## Уменьшенный борт
## Нержавеющая сталь

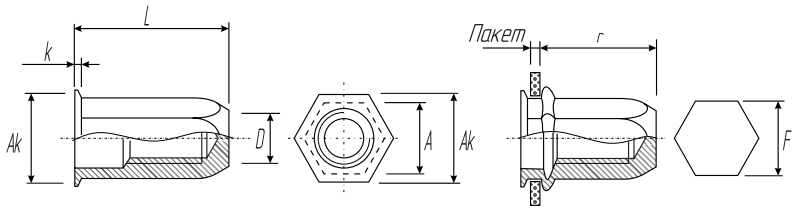




| D, мм | L,мм +0,3/-0,3 | Ak, мм +0,3/-0,3 | k, мм +0,2/-0,2 | A, мм +0,07/-0,1 | r, мм | F, мм +0,1/-0 | Пакет мм | Артикул |
|---|---|---|---|---|---|---|---|---|
| M4 | 16,0 | 7,0 | 0,5 | 5,9 | 12,3 | 6,0 | 0,5-2,5 | HEXU-M4-B-CE |
| M5 | 20,0 | 8,0 | 0,5 | 6,9 | 15,2 | 7,0 | 0,5-3,0 | HEXU-M5-B-CE |
| M6 | 20,5 | 10,0 | 0,6 | 8,9 | 14,5 | 9,0 | 0,5-3,5 | HEXU-M6-B-CE |
| M8 | 23,0 | 12,0 | 0,7 | 10,9 | 17,0 | 11,0 | 1,0-4,0 | HEXU-M8-B-CE |
| M10 | 28,5 | 14,5 | 0,8 | 12,9 | 20,0 | 13,0 | 1,0-4,5 | HEXU-M10-B-CE |

## Шестигранная, закрытая
## Тип HEX C-B-CE
## Стандартный борт
## Нержавеющая сталь

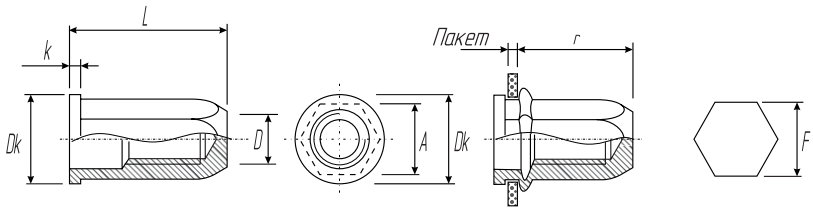




| D, мм | L,мм +0,3/-0,3 | Dk, мм +0,3/-0,3 | k, мм +0,2/-0,2 | A, мм +0,07/-0,1 | r, мм | F, мм +0,1/-0 | Пакет мм | Артикул |
|---|---|---|---|---|---|---|---|---|
| M4 | 15,0 | 9,0 | 1,0 | 5,9 | 11,0 | 6,0 | 0,5-2,0 | HEXC-M4-B-CE |
| M5 | 18,0 | 10,0 | 1,0 | 6,9 | 13,5 | 7,0 | 0,5-2,5 | HEXC-M5-B-CE |
| M6 | 23,0 | 12,7 | 1,5 | 8,9 | 17,0 | 9,0 | 0,5-3,0 | HEXC-M6-B-CE |
| M8 | 26,0 | 16,0 | 1,5 | 10,9 | 19,0 | 11,0 | 1,0-3,5 | HEXC-M8-B-CE |
| M10 | 33,0 | 19,0 | 2,0 | 12,9 | 25,0 | 13,0 | 1,0-4,0 | HEXC-M10-B-CE |

## Шестигранная, закрытая
## Тип HEX U-S-CE
## Уменьшенный борт
## Сталь

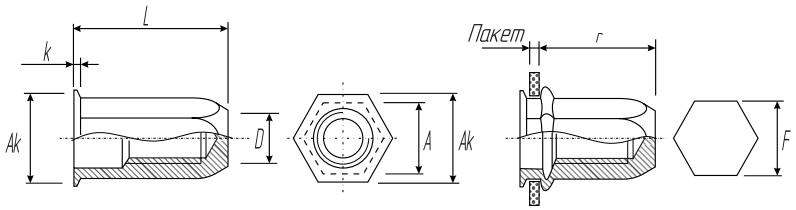




| D, мм | L,мм +0,3/-0,3 | Ak, мм +0,3/-0,3 | k, мм +0,2/-0,2 | A, мм +0,07/-0,1 | r, мм | F, мм +0,1/-0 | Пакет мм | Артикул |
|---|---|---|---|---|---|---|---|---|
| M4 | 16,0 | 7,0 | 0,5 | 5,9 | 12,3 | 6,0 | 0,5-2,5 | HEXU-M4-S-CE |
| M5 | 20,0 | 8,0 | 0,5 | 6,9 | 15,2 | 7,0 | 0,5-3,0 | HEXU-M5-S-CE |
| M6 | 20,5 | 10,0 | 0,6 | 8,9 | 14,5 | 9,0 | 0,5-3,5 | HEXU-M6-S-CE |
| M8 | 23,0 | 12,0 | 0,65 | 10,9 | 17,0 | 11,0 | 1,0-4,0 | HEXU-M8-S-CE |
| M10 | 28,5 | 14,5 | 0,75 | 12,9 | 20,0 | 13,0 | 1,0-4,5 | HEXU-M10-S-CE |

## Шестигранная, закрытая
## Тип HEX C-S-CE
## Стандартный борт
## Сталь

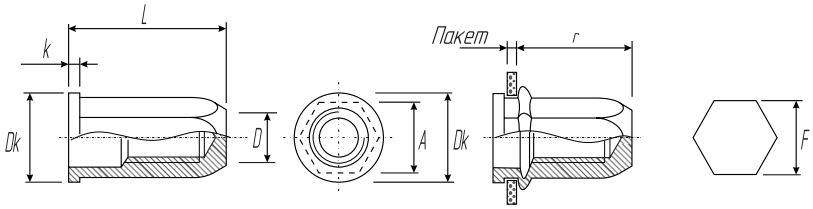




| D, мм | L,мм +0,3/-0,3 | Dk, мм +0,3/-0,3 | k, мм +0,2/-0,2 | A, мм +0,07/-0,1 | r, мм | F, мм +0,1/-0 | Пакет мм | Артикул |
|---|---|---|---|---|---|---|---|---|
| M4 | 15,0 | 9,0 | 1,0 | 5,9 | 11,0 | 6,0 | 0,5-2,0 | HEXC-M4-S-CE |
| M5 | 18,0 | 10,0 | 1,0 | 6,9 | 13,5 | 7,0 | 0,5-2,5 | HEXC-M5-S-CE |
| M6 | 23,0 | 12,7 | 1,5 | 8,9 | 17,0 | 9,0 | 0,5-3,0 | HEXC-M6-S-CE |
| M8 | 26,0 | 16,0 | 1,5 | 10,9 | 19,0 | 11,0 | 1,0-3,5 | HEXC-M8-S-CE |
| M10 | 33,0 | 19,0 | 2,0 | 12,9 | 25,0 | 13,0 | 1,0-4,0 | HEXC-M10-S-CE |

## Цилиндрическая с наружной резьбой
## Тип bolt C-S
## Стандартный борт
## Сталь

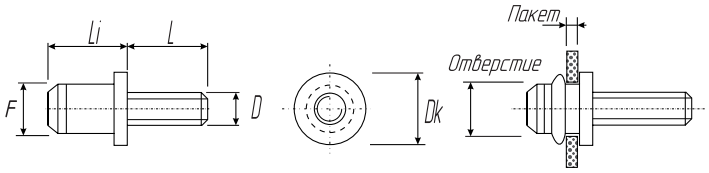




| D, мм | L,мм +0,3/-0,3 | Dk, мм +0,3/-0,3 | k, мм +0,2/-0,2 | F, мм +0,07/-0,1 | Отверстие мм | Пакет мм | Li, мм | Артикул |
|---|---|---|---|---|---|---|---|---|
| M4 | 15,0 | 9,0 | 0,9 | 5,98 | 6,0 | 0,5-2,0 | 10,0 | bolt C-M4-S |
| | 20,0 | | | | | | | bolt C M-M4-S |
| | 25,0 | | | | | | | bolt C L-M4-S |
| M5 | 15,0 | 10,0 | 1,0 | 6,98 | 7,0 | 0,5-2,5 | 14,0 | bolt C-M5-S |
| | 20,0 | | | | | | | bolt C M-M5-S |
| | 25,0 | | | | | | | bolt C L-M5-S |
| M6 | 15,0 | 12,0 | 1,3 | 8,98 | 9,0 | 1,0-3,0 | 17,0 | bolt C-M6-S |
| | 20,0 | | | | | | | bolt C M-M6-S |
| | 25,0 | | | | | | | bolt C L-M6-S |
| M8 | 15,0 | 15,0 | 1,5 | 10,98 | 11,0 | 1,0-3,0 | 20,0 | bolt C-M8-S |
| | 20,0 | | | | | | | bolt C M-M8-S |
| | 25,0 | | | | | | | bolt C L-M8-S |
| M10 | 15,0 | 17,0 | 1,7 | 12,98 | 13,0 | 1,0-3,0 | 20,0 | bolt C-M10-S |
| | 20,0 | | | | | | | bolt C M-M10-S |
| | 25,0 | | | | | | | bolt C L-M10-S |
| M12 | 15,0 | 20,0 | 2,0 | 14,98 | 15,0 | 1,0-3,0 | 25,0 | bolt C-M12-S |
| | 20,0 | | | | | | | bolt C M-M12-S |
| | 25,0 | | | | | | | bolt C L-M12-S |

## Шестигранная с наружной резьбой
## Тип bolt HEX-S
## Стандартный борт
## Сталь

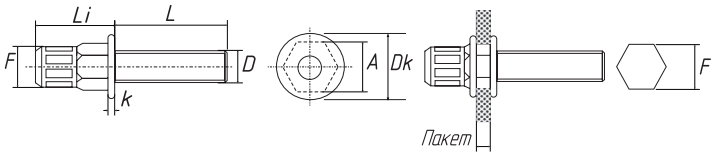




| D, мм | L,мм +0,3/-0,3 | Dk, мм +0,3/-0,3 | k, мм +0,2/-0,2 | F, мм +0,07/-0,1 | Отверстие мм | Пакет мм | Li, мм | Артикул |
|---|---|---|---|---|---|---|---|---|
| M4 | 15,0 | 9,0 | 0,9 | 5,98 | 6,0 | 0,5-2,0 | 10,0 | bolt HEX C-M4-S |
| | 20,0 | | | | | | | bolt HEX C M-M4-S |
| | 25,0 | | | | | | | bolt HEX C L-M4-S |
| M5 | 15,0 | 10,0 | 1,0 | 6,98 | 7,0 | 0,5-2,5 | 14,0 | bolt HEX C-M5-S |
| | 20,0 | | | | | | | bolt HEX C M-M5-S |
| | 25,0 | | | | | | | bolt HEX C L-M5-S |
| M6 | 15,0 | 13,0 | 1,5 | 8,98 | 9,0 | 1,0-3,0 | 17,0 | bolt HEX C-M6-S |
| | 20,0 | | | | | | | bolt HEX C M-M6-S |
| | 25,0 | | | | | | | bolt HEX C L-M6-S |
| M8 | 15,0 | 15,0 | 1,5 | 10,98 | 11,0 | 1,0-3,0 | 20,0 | bolt HEX C-M8-S |
| | 20,0 | | | | | | | bolt HEX C M-M8-S |
| | 25,0 | | | | | | | bolt HEX C L-M8-S |
| M10 | 15,0 | 17,0 | 1,7 | 12,98 | 13,0 | 1,0-3,0 | 20,0 | bolt HEX C-M10-S |
| | 20,0 | | | | | | | bolt HEX C M-M10-S |
| | 25,0 | | | | | | | bolt HEX C L-M10-S |
| M12 | 15,0 | 20,0 | 2,0 | 14,98 | 15,0 | 1,0-3,0 | 25,0 | bolt HEX C-M12-S |
| | 20,0 | | | | | | | bolt HEX C M-M12-S |
| | 25,0 | | | | | | | bolt HEX C L-M12-S |

# ВСТАВКИ РЕЗЬБОВЫЕ

**Неопреновая***
**Тип RF**
**Стандартный борт**
**Неопрен, гайка-латунь**

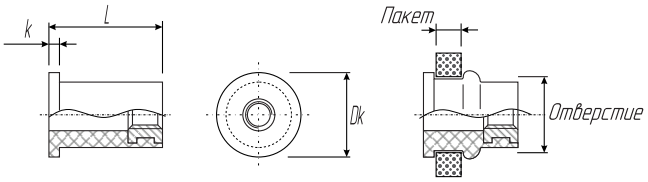




| D, мм | L,мм +0,3/-0,3 | Dk, мм +0,3/-0,3 | k, мм +0,2/-0,2 | Отверстие мм | Пакет мм | Артикул |
|---|---|---|---|---|---|---|
| M3 | 12,6 | 11,0 | 1,4 | 8,0-8,3 | 0,4-4,0 | RF-M3 |
| M4 | 12,6 | 11,0 | 1,4 | 8,0-8,3 | 0,4-4,0 | RF-M4 |
| M5 | 14,1 | 12,7 | 0,9 | 9,7-9,9 | 0,4-4,9 | RF-M5 |
| | 21,5 | 14,0 | 0,9 | 9,7-9,9 | 4,0-11,6 | RF2-M5 |
| | 26,1 | 14,0 | 1,3 | 9,7-9,9 | 7,9-16,0 | RF3-M5 |
| | 39,8 | 14,0 | 1,3 | 9,7-9,9 | 20,5-30,0 | RF4-M5 |
| M6 | 16,0 | 16,0 | 1,3 | 12,8-13,0 | 0,4-2,8 | RF-M6 |
| | 21,1 | 19,1 | 4,75 | 12,8-13,0 | 0,8-4,7 | RF2-M6 |
| | 26,7 | 16,3 | 2,0 | 12,8-13,0 | 6,4-11,5 | RF3-M6 |
| | 35,0 | 16,0 | 1,3 | 13,1-13,3 | 11,5-23,0 | RF4-M6 |
| M8 | 18,3 | 22,1 | 3,2 | 16,0-16,2 | 0,4-4,0 | RF-M8 |
| | 27,9 | 22,1 | 5,72 | 16,0-16,2 | 3,9-9,5 | RF2-M8 |
| | 50,0 | 20,0 | 1,6 | 18,1-18,3 | 15,0-39,0 | RF3-M8 |
| M10 | 55,0 | 22,5 | 1,3 | 20,1-20,3 | 19,0-40,0 | RF-M10 |
| M12 | 80,0 | 27,0 | 1,3 | 24,1-24,3 | 38,0-64,0 | RF-M12 |

Рекомендовано для снижения вибрации в соединениях.
Для установки не требуется специальный инструмент.

* О минимальной партии и сроках поставок уточняйте у вашего технического консультанта.

## Для мягких материалов
## Тип JF-S и JF2-S
## Стандартный борт
## Сталь

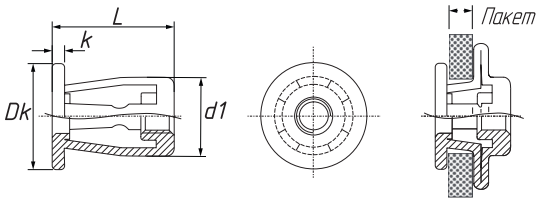




| D, мм | L,мм +0,3/-0,3 | Dk, мм +0,3/-0,3 | k, мм +0,2/-0,2 | d1, мм +0,15/-0,05 | Пакет мм | Артикул |
|---|---|---|---|---|---|---|
| M4 | 16,8 | 12,2 | 1,6 | 8,5 | 0,5-5,0 | JF-M4-S |
| | 22,0 | | | | 5,0-10,0 | JF2-M4-S |
| M5 | 18,4 | 14,0 | 1,6 | 10,5 | 0,5-5,0 | JF-M5-S |
| | 23,2 | | | | 5,0-10,0 | JF2-M5-S |
| M6 | 18,6 | 16,0 | 1,6 | 12,5 | 0,5-5,0 | JF-M6-S |
| | 22,9 | | | | 5,0-10,0 | JF2-M6-S |
| M8 | 20,0 | 18,0 | 1,8 | 15,5 | 0,5-8,0 | JF-M8-S |
| | 25,0 | | | | 5,0-12,0 | JF2-M8-S |

## Для мягких материалов
## Тип JF-B
## Стандартный борт
## Нержавеющая сталь

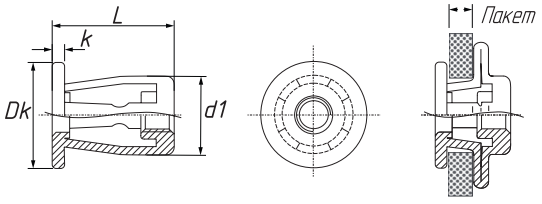




| D, мм | L,мм +0,3/-0,3 | Dk, мм +0,3/-0,3 | k, мм +0,2/-0,2 | d1, мм +0,15/-0,05 | Пакет мм | Артикул |
|---|---|---|---|---|---|---|
| M4 | 16,8 | 12,2 | 1,6 | 8,5 | 0,5-5,0 | JF-M4-B |
| | 22,0 | | | | 5,0-10,0 | JF2-M4-B |
| M5 | 18,4 | 14,0 | 1,6 | 10,5 | 0,5-5,0 | JF-M5-B |
| | 23,2 | | | | 5,0-10,0 | JF2-M5-B |
| M6 | 18,6 | 16,0 | 1,6 | 12,5 | 0,5-5,0 | JF-M6-B |
| | 22,9 | | | | 5,0-10,0 | JF2-M6-B |
| M8 | 20,0 | 18,0 | 1,8 | 15,5 | 0,5-8,0 | JF-M8-B |
| | 25,0 | | | | 5,0-12,0 | JF2-M8-B |

Рекомендовано для применения в мягких материалах, таких как пластик и пр.

# ВСТАВКИ РЕЗЬБОВЫЕ

## Для мягких материалов TUBFIX
## Тип TBF-S
## Стандартный борт
## Сталь

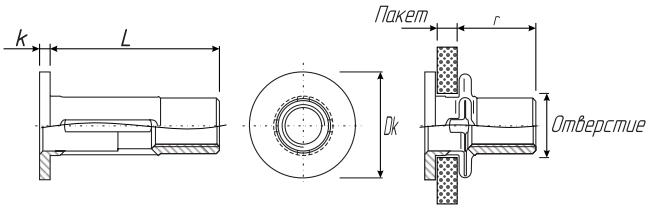




| D, мм | L,мм +0,3/-0,3 | Dk, мм +0,3/-0,3 | k, мм +0,2/-0,2 | r, мм | Отверстие мм | Пакет мм | Артикул |
|---|---|---|---|---|---|---|---|
| M4 | 16,6 | 11,0 | 0,96 | 8,6 | 6,15 | 0,5-3,8 | TBF-M4-S |
| M5 | 21,0 | 12,5 | 0,96 | 9,9 | 7,5 | 0,5-4,45 | TBF-M5-S |
| M6 | 25,0 | 15,5 | 1,5 | 12,8 | 9,0 | 0,5-7,1 | TBF-M6-S |
| M8 | 28,0 | 19,0 | 1,57 | 14,5 | 11,5 | 0,5-7,1 | TBF-M8-S |
| M10 | 31,0 | 22,0 | 2,24 | 15,8 | 11,5 | 0,5-7,1 | TBF-M10-S |

Рекомендовано для применения в мягких материалах, таких как пластик и пр.

## Для мягких материалов TUBFIX
## Тип TBF-S CM
## Стандартный борт
## Сталь

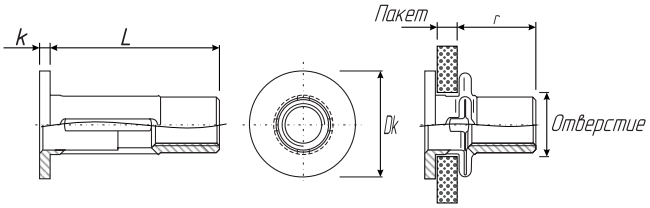




| D, мм | L,мм +0,3/-0,3 | Dk, мм +0,3/-0,3 | k, мм +0,2/-0,2 | r, мм | Отверстие мм | Пакет мм | Артикул |
|---|---|---|---|---|---|---|---|
| M4 | 22,0 | 13,0 | 1,0 | 12,5 | 7,5 | 0,5-5,0 | TBF-M4-S CM |
| M5 | 26,5 | 16,0 | 1,5 | 14,5 | 9,0 | 0,5-6,0 | TBF-M5-S CM |
| M8 | 30,5 | 19,0 | 1,5 | 15,5 | 11,0 | 0,5-7,0 | TBF-M6-S CM |

Рекомендовано для применения в мягких материалах, таких как пластик и пр.

Резьбовая вставка TBF-S CM была разработана с целью повышения прочности на разрыв, особенно при работе с очень тонкими листами и мягкими или хрупкими материалами, включая пластик, смолы и композиты. Это стало возможным благодаря форме, обеспечивающей максимальную площадь обжатия, которая на 570% больше, чем у стандартной вставки того же размера.

Кроме того, вставка TBF-S CM испытывает минимальное радиальное напряжение при установке, что исключает риск деформации отверстия.



# Вставка резьбовая (гайка заклепочная) с герметичным кольцом

Вставка резьбовая с герметичным кольцом представляет собой современное крепежное решение, обеспечивающее надежное соединение материалов и герметичность благодаря применению высококачественного герметика Т71.

**Технические характеристики:**

- герметик Т71 с устойчивостью к химическим и механическим воздействиям;
- класс герметичности: IP68 (полная защита от пыли и влаги);
- испытания на герметичность: Без утечек при давлении 10 кПа в течение 90 секунд.
- температурный диапазон эксплуатации: от -60°С до +180°С;
- совместимость: герметик Т71 может быть применен к любым типоразмерам вставок, представленным в каталоге;
- материалы: вставка резьбовая изготовлена из антикоррозионных сплавов, обеспечивающих долгий срок службы.



**Области применения:**

- автопромышленность: герметизация соединений в кузовных и моторных конструкциях, в аккумуляторных батареях;
- производство климатического оборудования: уплотнение швов в вентиляционных и отопительных системах;
- бытовая техника: герметизация узлов в стиральных и посудомоечных машинах, холодильниках;
- сельскохозяйственная техника: защита соединений от грязи и влаги;
- электроника и приборостроение: влагозащита корпусов и компонентов;
- морская техника: герметизация креплений в условиях повышенной влажности и соленой среды.

**Особенности конструкции и применения:**

- геометрия вставки: конструкция обеспечивает равномерное распределение усилий, что предотвращает деформации при установке;
- надежность крепежа: герметик исключает утечку воздуха, жидкости или проникновение пыли;
- простота нанесения герметика: герметик Т71 наносится с высокой точностью и совместим с установочным оборудованием для массового производства;
- эффективность при динамических нагрузках: вставка сохраняет герметичность даже при вибрации и изменении давления;
- коррозионная стойкость: использование герметика в сочетании с материалами вставки обеспечивает длительную эксплуатацию в агрессивных средах.

Вставка резьбовая с герметичным кольцом — это оптимальный выбор для отраслей, где требуется сочетание высокой прочности, герметичности и надежности соединений.

6Н — класс точности и поле допуска внутренней метрической резьбы